Ցանկապատի կոնստրուկցիա

Մ 1:50

Ճակատ

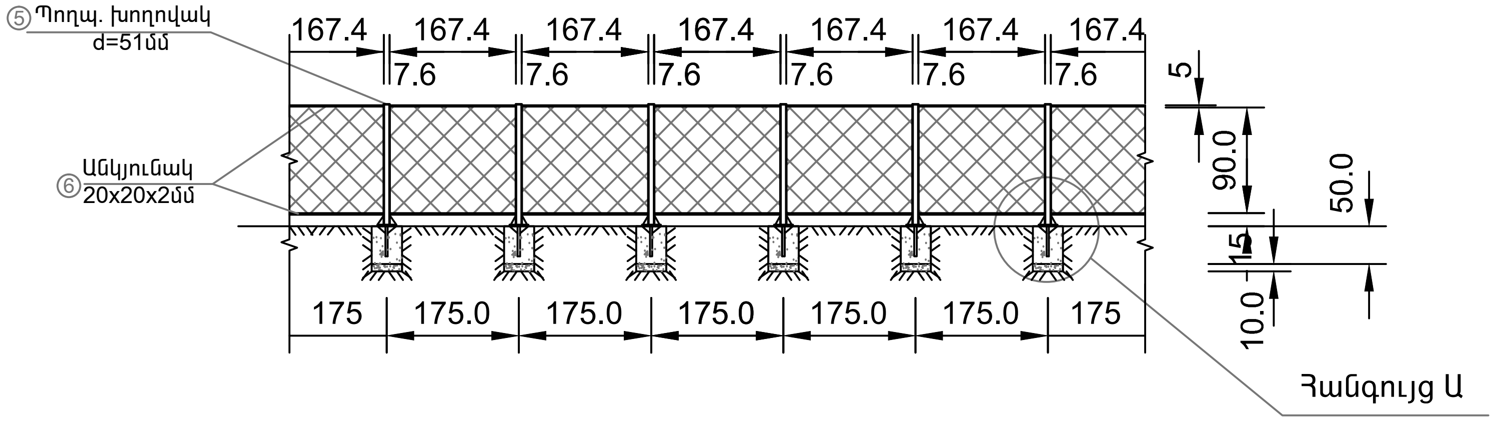

Հատակագիծ

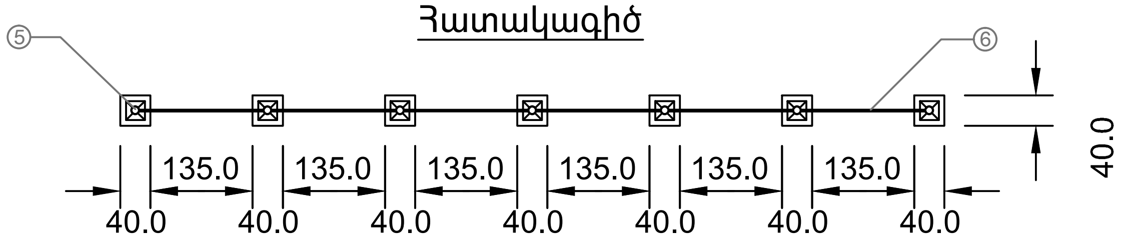

Խարիսխների տեղադրման և խողովակի ամրացման դետալը

(Ցանցը ցույց տրված չէ)

Մ 1:20

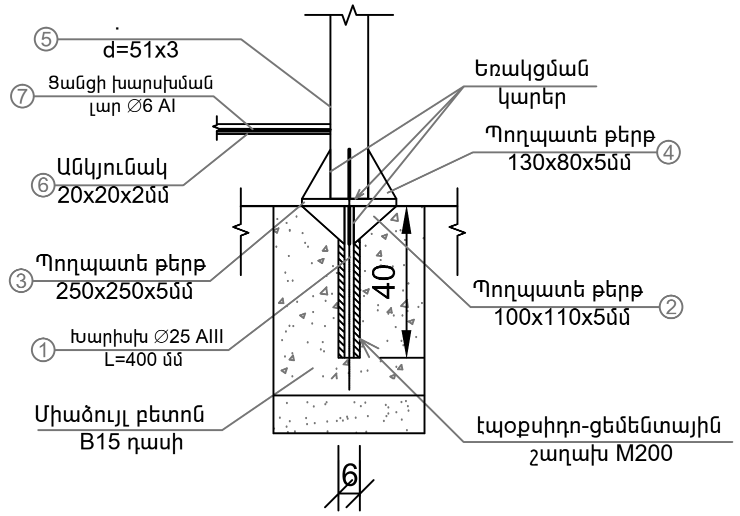

Ծանոթություն

1. Ցանցը անկյունակներին միանում է կլոր խողովակներին նախապես եռակցված AI դասի հարթ ամրանի միջոցով:
   Խողովակների միացումը խարիսխների հետ իրականացվում է պողպատե թերթերով եռակցման միջոցով:
   Լարերը AI դասի հարթ ամրանից,իսկ խարիսխները AIII դասի պարբերական պրոֆիլի ամրանից:
   ԳՕՍՏ 5781-82 և 380-88:

2. Խարիսխները տեղադրվում են նախապես գայլիկոնված d60 մմ անցքերի մեջ` հետագայում լրալցվում M200 մակնիշի էպօքսիդո - ցեմ. շաղախով:

3. Չափերը տրված են «սմ»-ով, ամրաններինը և պողպատե թերթերինը` «մմ»-ով:

Մետաղի մասնագիր մեկ էլեմենտի համար

Ցանցեր ձողեր NN	Դիրքերի NN	Տրամագիծը, չափը մմ	Քանակը հատ	Երկարությունը		Քաշը	
				1 հատ սմ	Ընդհանուր սմ	1 հատ (գմ) կգ	Ընդհանուր կգ
Խարիխս	1	∅ 25 A III	2	40	80	3.854	3.1
◸ .	2	100x110x5	4	—	—	0.22	0.88
▭ .	3	250x250x5	1	—	—	2.46	2.46
◺ .	4	130x80x5	4	—	—	0.2	0.8
○ Պողպ. կլոր խող.	5	51	2	115	230	5.4	12.4
L	6	20x20x2	2	L =167.4	334.8	0.6	2.1
Ցանցի խարսխման լար	7	∅ 6 A I	2	L =167.4	334.8	0.222	0.74
Ը ն դ ա մ ե ն ը							22.48
Ցանց	—				1.6^{2}	—	—

Բետոն B15 դասի - 0.8մ^3
Խճային նախապատ.- 0.016մ^3
Էպօքսիդո ցեմենտային շաղախ- 0.02մ^3

Megametr	Ք. ԵՐԵՎԱՆ ՏԻԳՐԱՆ ՄԵԾԻ 51 ԲԱԿԱՅԻՆ ՏԱՐԱԾՔԻ ԲԱՐԵԿԱՐԳՄԱՆ ԱՇԽԱՏԱՆՔՆԵՐ			Պատվեր N ԵՔ-ՊԸԱՇՁԲ-13/75-2
			ՃԱՐՏԱՐԱՊԵՏԱԿԱՆ ՄԱՍ	ՓՈՒԼ / ԹԵՐԹ / ԹԵՐԹԵՐ
ՏՆՕՐԵՆ	Ս. ԳԱԼՍՏՅԱՆ		ՄԵՏԱՂԱԿԱՆ ԲԱՋՐԻՔ (ցանկապատ)	ԱՆ / ՃՇ-13 / 14
ՆԳՃ	Ա. ՀԱՅՐԱՊԵՏՅԱՆ			«ՄԵԳԱՄԵՏՐ» ՍՊԸ